DC 5800i 5 kW, DC 5800i 9,2 kW S, DC 5800i 9,2 kW P

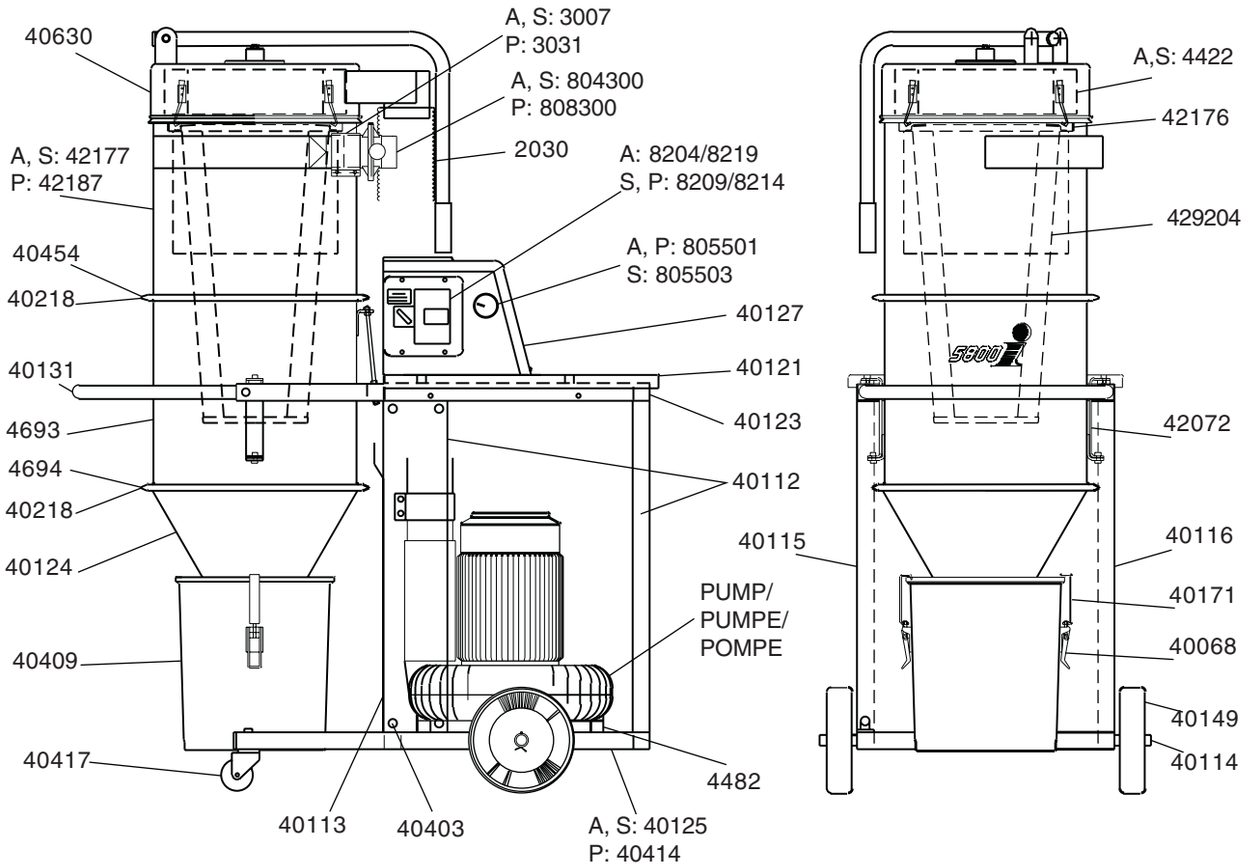

A: DC 5800i 5kW
S: DC 5800i 9.2kW S
P: DC 5800i 9.2kW P

A: 9444 DC 5800i 5kW
S: 9445 DC 5800i 9.2kW S
P: 9446 DC 5800i 9.2kW P

Artigo nº	Descrição
117300	DC 5800i 5 kW
117340	DC 5800i 9,2 kW S
117350	DC 5800i 9,2 kW P
2030	Mangueira de aspiração
3007	União 76
3031	União 108
40068	Aperto
40112	Estrutura
40113	Tampa frontal
40114	Eixo
40115	Tampa direita
40116	Tampa esquerda
40121	Tampa silenciador
40123	Chassis topo
40124	Cone
40125	Fundo do Chassis
40127	Tampa plástica

Artigo nº	Descrição
40131	Pega
40149	Roda
40171	Aperto do contentor
40218	Junta
40403	Eixo hexagonal
40409	Contentor 30 L
40414	Fundo do Chassis
40417	Roda
40454	Anel de aperto
40630	Topo
42072	Ciclone
42176	Abraçadeira
42177	Módulo 76
42187	Módulo 108
429204	Filtro fino polyester
4422	Filtro HEPA

Artigo nº	Descrição
4482	Registro vibração M8
4693	Módulo
4694	Anel de aperto
804300	Registro 76
805501	Válvula de vácuo
805503	Válvula de vácuo
808300	Registro 110
8204	Arrancador 5 kW 400V
8209	Arrancador 9.2 kW 400/660V
8214	Arrancador 9.2 kW 230/400V
8219	Arrancador 5 kW 230/400V
9444	Manual de Instruções DC 5800i 5 kW
9445	Manual de Instruções DC 5800i 9,2kW S
9446	Manual de Instruções DC 5800i 9,2kW P